Electrolux PROFESSIONAL

Modulare Großküchengeräteserie 900XP 4-Platten-Elektroherd mit Elektrobratofen

Technisches Datenblatt
ARTIKEL #
MODELL #

NAME #

SIS #

AIA #



391041 (E9ECEH4QE0)	4-QUADRAT.PLATTEN-ELT. HERD+OFEN 800 MM
391167 (E9ECEH4QEN)	4-PLATTEN-ELEKTROHERD +OFEN 800 MM 230 V

Kurzbeschreibung

Artikel Nr.

Elektroherd, 4 Platten (je 4 kW), Standgerät
Unterbau: Elektro-Bratofen (6 kW)
- quadratische Kochplatten aus Gusseisen, Abm. je 300x300 mm
- Elektro-Bratofen GN 2/1, Temperaturbereich: 110-285°C
- Serienzubehör: 1 Rost verchromt, GN 2/1 (164250)

Front, Seiten- und Rückseitenverkleidung aus Chromnickelstahl 1.4301. 2 mm starke Deckplatte aus Cr.Ni.Stahl 1.4301. Kochplatten aus Gusseisen, hermetisch in die einteilige Deckplatte geschweisst. Design und Installation der Bedienknebel verhindern das Eindringen von Wasser. Bratofen und Tür innen aus Chromstahl 1.4016. Elektrobratofen mit Knebeln zum Regeln der Ober- und Unterhitze.Thermostat von 110° C bis 285° C regelbar. IPX5 Strahlwasserschutz. Füsse aus Chromnickelstahl 1.4301, +/- 50 mm höhenverstellbar. Zubehör serienmässig: 1 verchromter Rost GN 2/1.

Genehmigung:

Hauptmerkmale

- Gerät zur Aufstellung auf 50 mm höhenverstellbare Edelstahlfüße. Einfache Installation an bodenfreien Systemen möglich.
- Die vier 4 kW Elektro-Gusseisenplatten sind hermetisch in die einteilige Deckplatte geschweißt und haben ein Sicherheitsthermostat.
- Im Unterbau ein elektrisch beheizter Standardofen mit 40 mm dicker Tür zur Wärmeisolierung.
- Ofen mit 3 Einschüben für GN 2/1.
- Gerillte Bodenplatte aus Gusseisen.
- Ofen mit separaten Thermostaten für Ober- und Unterhitze. Temperaturthermostat von 110° C bis 285°C regelbar.
- Das besondere Design der Regelschalter schützt vor Wassereindringen.
- Schutzart IPX5
- Top configuration allows installation on ambient base only (not possible to install on refrigerated nor freezer base).
- Ofenthermostat regelbar von 100 °C - 300 °C.

Konstruktion

- Das Gerät ist 930 mm tief als Arbeitsflächenvergrößerung.
- Außenverkleidung aus Edelstahl mit Scotch Brite Schliff.
- 2 mm dicke Deckplatte aus Edelstahl.
- Gerät mit rechtwinkligen Seitenkanten für bündige Verbindung der Gerät nebeneinander ohne Ritzen und Schmutzecken.

Serienmäßiges Zubehör

- 1 St. Verchromter Rost GN 2/1 PNC 164250 für statischen Bratofen

Optionales Zubehör

- Verchromter Rost GN 2/1 für statischen Bratofen PNC 164250 ❑
- 1 Paar Gusseisen-Plattenstäbe für Elektro-Tischherd PNC 206056 ❑
- Verbindungs-/Dichtungsmittel PNC 206086 ❑
- Satz mit 4 Rollen, 2 schwenkbar mit Bremse PNC 206135 ❑
- 1 Satz geflanschte Füße PNC 206136 ❑
- Front-Sockelblende, 800 mm PNC 206148 ❑
- Front-Sockelblende, 1000 mm PNC 206150 ❑
- Front-Sockelblende, 1200 mm PNC 206151 ❑
- Front-Sockelblende, 1600 mm PNC 206152 ❑
- 2 SEITLICHE SOCKELBLENDEN SERIE 900 PNC 206157 ❑

• Front-Fußblende, 800 mm (nicht für Kühl-/Tiefkühl-Unterschrank)	PNC 206176	❑
• Front-Fußblende, 1000 mm (nicht für Kühl-/Tiefkühl-Unterschrank)	PNC 206177	❑
• Front-Fußblende, 1200 mm (nicht für Kühl-/Tiefkühl-Unterschrank)	PNC 206178	❑
• Front-Fußblende, 1600 mm (nicht für Kühl-/Tiefkühl-Unterschrank)	PNC 206179	❑
• 1 Paar seitliche Fußblenden, nicht für Kühl-/Tiefkühlunterschrank	PNC 206180	❑
• 2 Blenden für Servicekanal für einseitige Installation	PNC 206181	❑
• 2 Blenden für Servicekanal für Rücken-an-Rücken-Installation von Tischgeräten auf Unterbau	PNC 206202	❑
• 4 Füße für Sockelaufstellung (nicht für Serie 900 Stand-Grillgerät)	PNC 206210	❑
• Wasserstandsäule mit Schwenkarm (ohne Verbreiterung)	PNC 206289	❑
• Verbreiterung für Wasserstandsäule für Serie 900	PNC 206290	❑
• Rückseitiger Abgaskamin, 800 mm	PNC 206304	❑
• RÜCKS. HANDLAUF 800 MM - MARINE	PNC 206308	❑
• RÜCKS. HANDLAUF 1200 MM - MARINE	PNC 206309	❑
• Unterkonstruktion für Fußmontage oder fahrbar 800 mm (XP700-900)	PNC 206367	❑
• Unterkonstruktion für Fußmontage oder fahrbar 1200 mm (XP700-900)	PNC 206368	❑
• Unterkonstruktion für Fußmontage oder fahrbar 1600 mm (XP700-900)	PNC 206369	❑
• Unterkonstruktion für Fußmontage oder fahrbar 2000 mm (XP700-900)	PNC 206370	❑
• Rückwandverkleidung - 800 mm (XP700-900)	PNC 206374	❑
• Rückwandverkleidung - 1000 mm (XP700-900)	PNC 206375	❑
• Rückwandverkleidung - 1200 mm (XP700-900)	PNC 206376	❑
• Netzgitter für Abzugskanal, 400 mm (700XP/900)	PNC 206400	❑
• Schaber für gerillte Bratplatten (nur für 391041)	PNC 206420	❑
• Seitlicher Handlauf, rechts und links	PNC 216044	❑
• Front-Handlauf, 600 mm	PNC 216047	❑
• Front-Handlauf, 1200 mm	PNC 216049	❑
• Front-Handlauf, 1600 mm	PNC 216050	❑
• 2 Seitenblenden für freistehende Geräte	PNC 216134	❑
• Breiter Handlauf, Portionierbord, 800 mm	PNC 216186	❑

Das Unternehmen behält sich das Recht auf Änderungen der Spezifikation vor.

Modulare Großküchengeräteserie 900XP 4-Platten-Elektroherd mit Elektrobratofen

Front

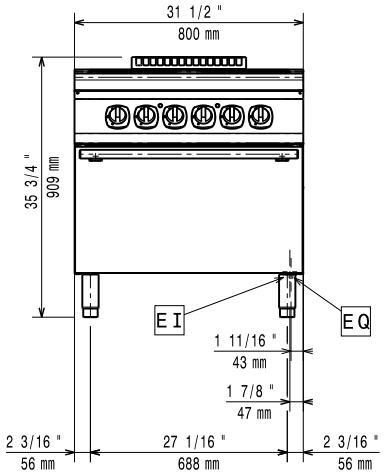

Seite

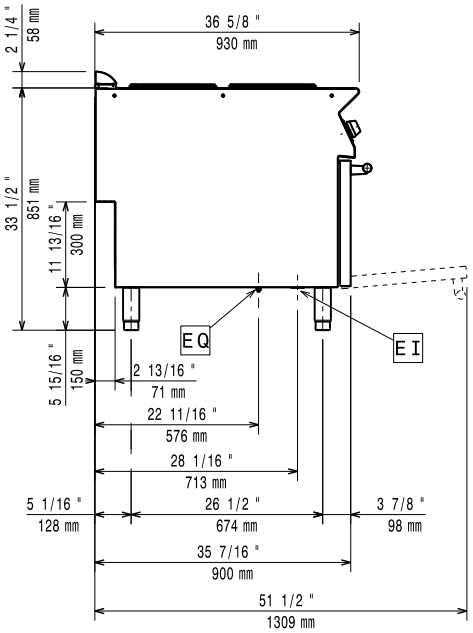

EI = Elektroanschluss
EQ = Equipotentialschraube

oben

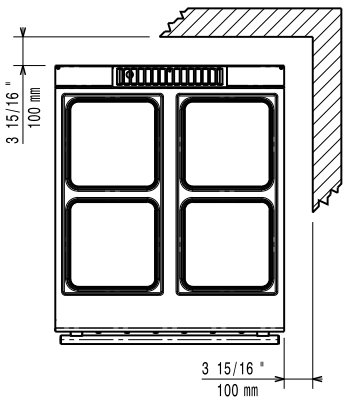

Elektrisch

Netzspannung:	
391041 (E9ECEH4QE0)	380-400 V/3 ph/50-60 Hz
391167 (E9ECEH4QEN)	230 V/3 ph/50/60 Hz
Anschlusswert:	22 kW
Gesamt-Watt	22 kW

Schlüsselinformation

Bei Aufstellung des Geräts auf oder neben ein temperaturempfindliches Möbel o. ä. muss ein Sicherheitsabstand von ca. 150 mm eingehalten oder eine Isoliervorrichtung installiert werden.

Ofen-Betriebstemperatur:	100 °C MIN; 300 °C MAX
Garraumlänge:	575 mm
Garraumhöhe:	300 mm
Garraumabmessung (Tiefe):	700 mm
Außenabmessungen, Länge:	800 mm
Außenabmessungen, Tiefe:	930 mm
Außenabmessungen, Höhe:	850 mm
Nettogewicht:	
391041 (E9ECEH4QE0)	120 kg
391167 (E9ECEH4QEN)	145 kg
Versandgewicht:	
391041 (E9ECEH4QE0)	142 kg
391167 (E9ECEH4QEN)	146 kg
Versandhöhe:	
391041 (E9ECEH4QE0)	1080 mm
391167 (E9ECEH4QEN)	1100 mm
Versandlänge:	1020 mm
Versandtiefe:	860 mm
Versandvolumen:	
391041 (E9ECEH4QE0)	0.95 m³
391167 (E9ECEH4QEN)	0.96 m³
Zertifizierungsgruppe	
391041 (E9ECEH4QE0)	EH94O
391167 (E9ECEH4QEN)	N9CE1
Leistung vordere Platten	4 - 4 kW
Leistung hintere Platten	4 - 4 kW
Abmessungen vordere Platten	300x300 300x300
Abmessungen hintere Platten:	300x300 300x300

Das Unternehmen behält sich das Recht auf Änderungen der Spezifikation vor.

2026.11.19